HANDLEBAR BAG

Montagehinweise

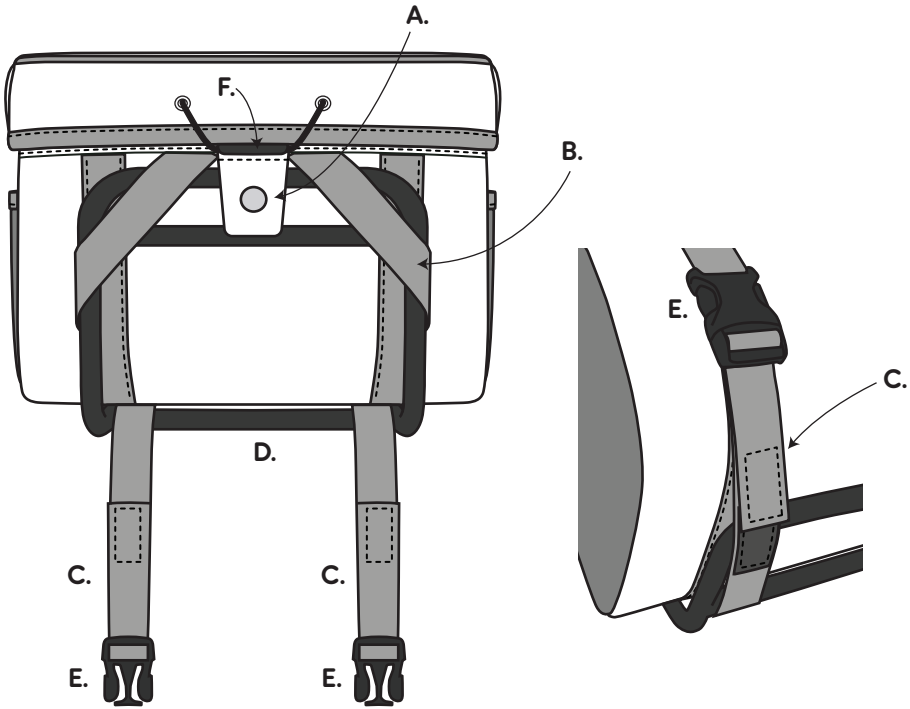

1. Löse den Knopf an der Zuglasche (**A**).
2. Schiebe die Handlebar Bag mit dem Gurtband (**B**) nach unten über den Lenkerrahmen. Achte darauf, dass das Gurtband (**C**) hinter dem horizontalen Rohr hängt (**D**).
3. Befestige die Tasche am Lenkerrahmen, indem du die seitlichen Verschlussschnallen (**E**) schließt und das Gurtband mit dem Klettverschluss fest anziehst.
4. Befestige den Deckel, indem du die Zuglasche (**A**) unter dem Haken des Rahmens (**F**) platzierst.

HANDLEBAR BAG

Montagehinweise

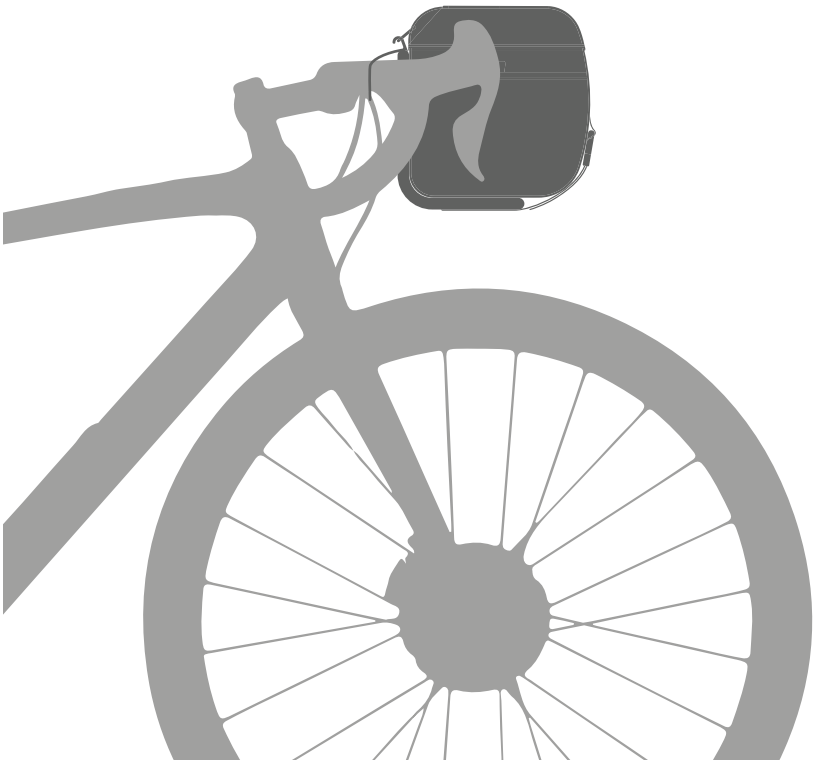

ACHTUNG! *Befestige oder öffne die Taschen nur, wenn das Fahrrad nicht in Bewegung ist. Während der Fahrt besteht die Gefahr, die Kontrolle über das Fahrrad zu verlieren und zu stürzen, was zu schweren Verletzungen führen kann.* ***ACHTUNG!*** *Überprüfe vor jeder Fahrt mit Taschen, dass diese fest angebracht sind und jeder Gegenstand darin sicher verstaut ist. Sonst kann es passieren, dass sich Taschen lösen oder Gegenstände herausfallen. Beides kann dazu führen, dass du die Kontrolle verlierst und stürzt, was ernsthafte Verletzungen zur Folge haben kann. Vor deiner ersten Fahrt solltest du das Fahren mit einer montierten und beladenen Transporttasche in einer sicheren Umgebung abseits des Verkehrs üben.*