HANDLEBAR BAG

Manuel d'installation

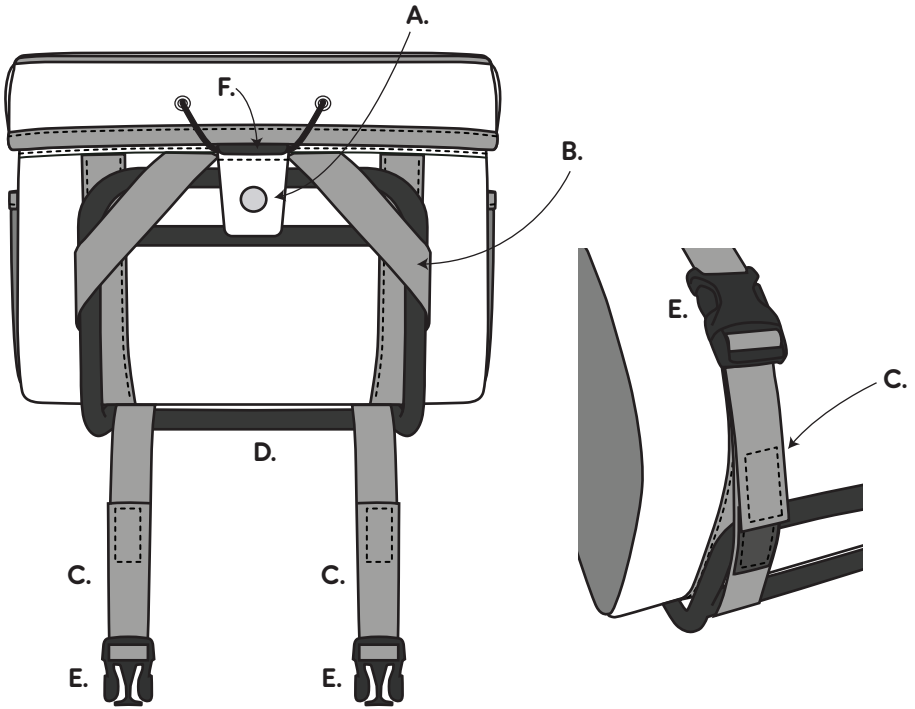

1. Détachez le bouton sur la languette (**A**).
2. Glissez les sangles (**B**) au dos de la sacoche Handlebar Bag sur le porte-bagages Handlebar Frame. Assurez-vous que les sangles (**C**) pendent derrière la barre transversale arrière (**D**).
3. Pour attacher la sacoche au porte-bagages Handlebar Frame, fermez les boucles latérales (**E**), puis serrez les sangles au maximum et fixez-les à l'aide des bandes velcro.
4. Attachez le couvercle du sac en plaçant la languette (**A**) sous le crochet du cadre (**F**).

HANDLEBAR BAG

Manuel d'installation

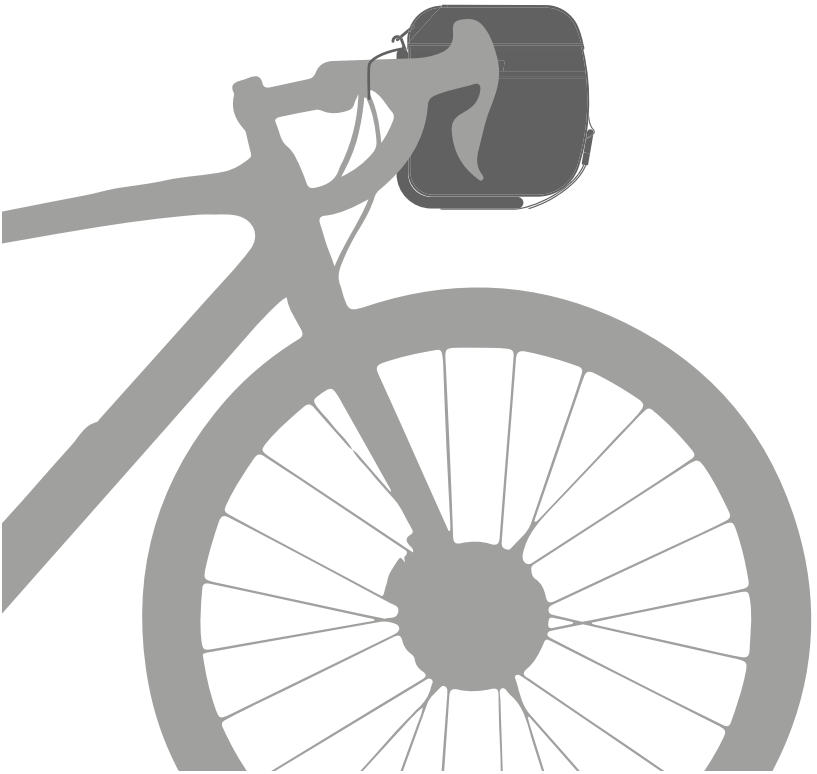

ATTENTION *! Ne pas installer, ouvrir ou manipuler une sacoche en roulant. Vous risqueriez de perdre le contrôle du vélo, faire une chute et vous blesser sérieusement.* ***ATTENTION*** *! Avant de prendre la route avec des sacoches, vérifiez qu'elles sont bien attachées et que leur contenu est sécurisé. S'il leur arrivait de se détacher et de perdre leur contenu, vous pourriez perdre le contrôle du vélo, faire une chute et vous blesser sérieusement. Par ailleurs, une charge supplémentaire sur votre vélo peut avoir un impact sur sa maniabilité. La première fois, entraînez-vous à rouler avec une sacoche pleine dans un environnement contrôlé et peu fréquenté.*